Detail 02

Draufsicht 1:25

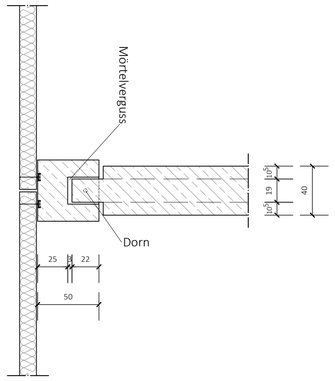

Vertikalschnitt 1:25

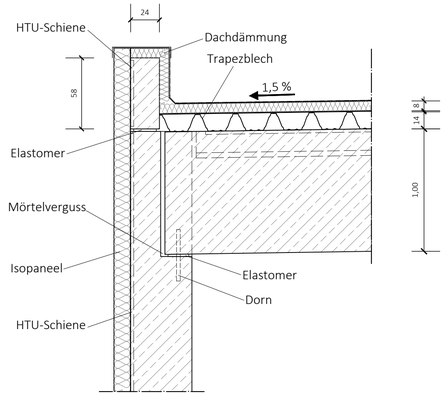

Vertikalschnitt 1:25

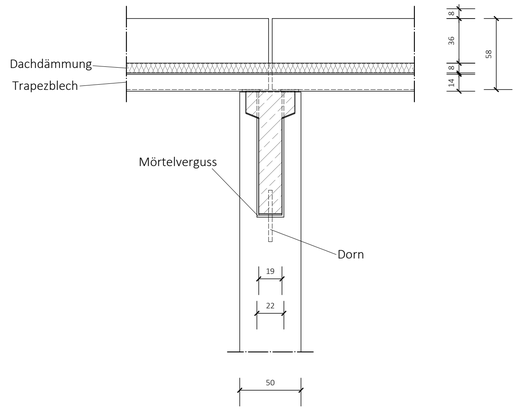

Detail 01

Draufsicht 1:25

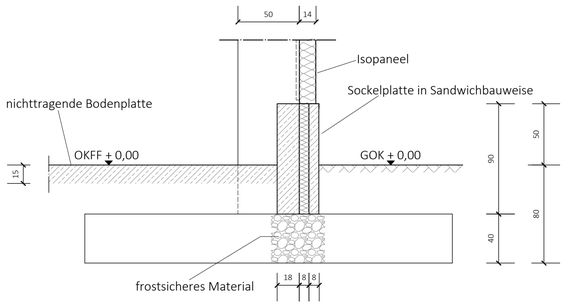

Vertikalschnitt 1:25

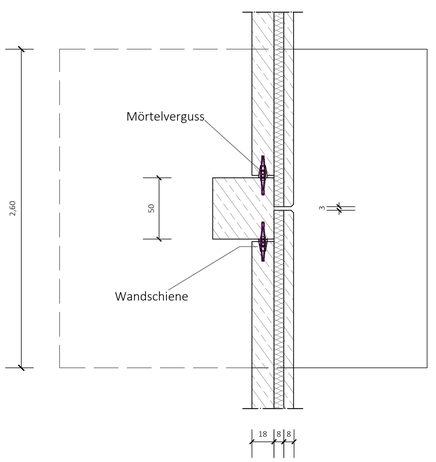

Vertikalschnitt 1:25

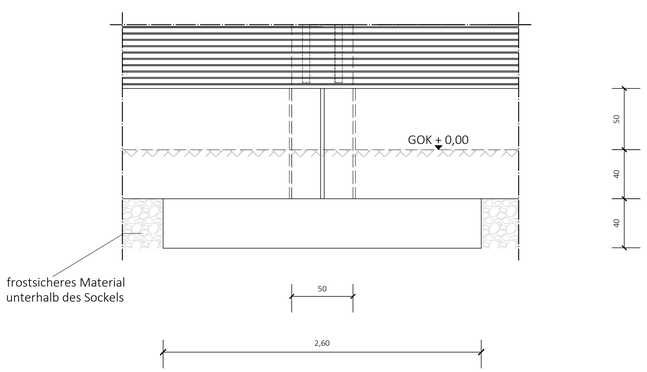

Schnitt 1-1

FT-Konstruktion
mit Fassaden- und Dachaufbau

FT-Konstruktion

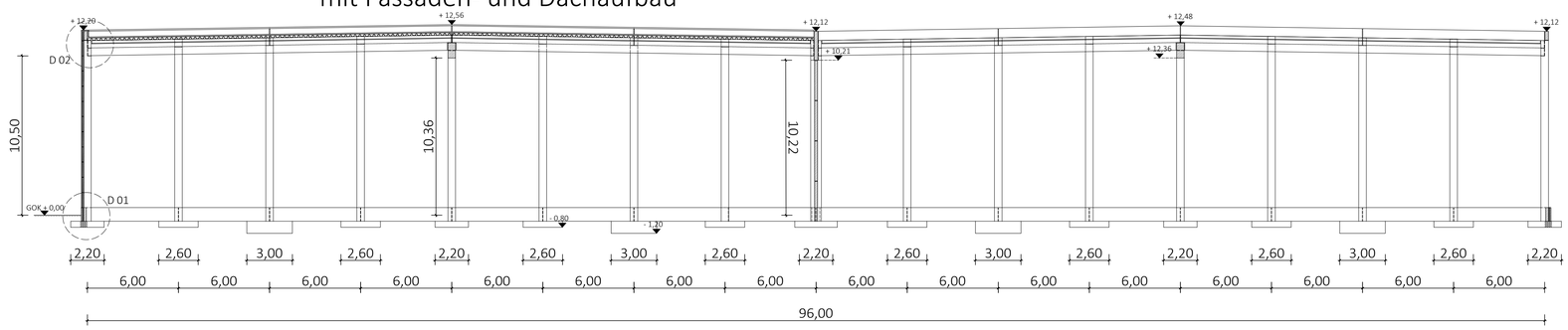

Schnitt 2-2

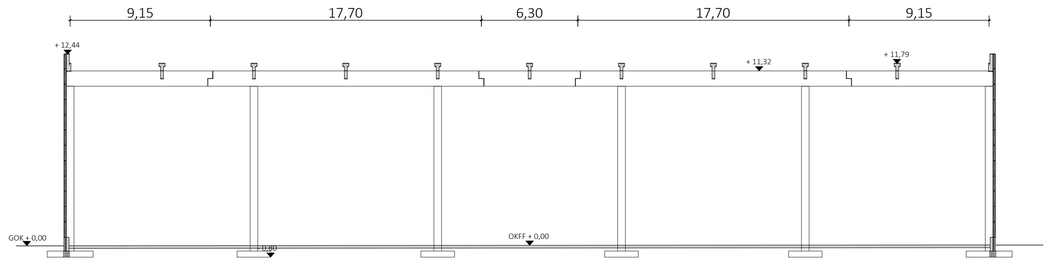

Schnitt 3-3

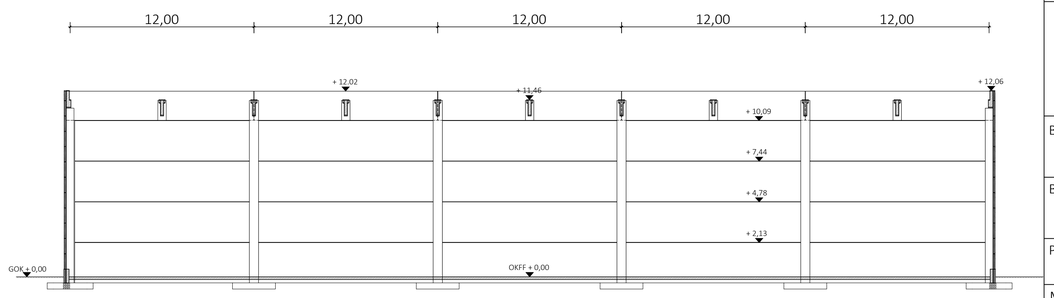

Index:	Änderung	gez.	Datum

Hochschule Bochum
Bochum University of Applied Sciences

Gruppe 5:

Kjell Ziegler
Lars Spirings
Marc-Andre Kolos
Yannick Loock

Bauherr:	Hochschule Bochum Am Hochschulcampus 1 44801 Bochum
Bauvorhaben:	Neubau Produktionshalle Projektarbeit Fertigteilbau WS 2024/2025 44801 Bochum
Planinhalt:	Schnitt 1 - 3 , mit Datailzeichnung D01 - D02

Maßstab:	Projektnummer:	Plannummer:	Plandatum:	Blattgröße:	Blattnummer:
1:25, 1:200	WS2425 - 5	Ü 02	23.01.2025	A1	2

Bauherr Verfasser

H/B = 594 / 841 (0.50m²) Allplan 2023